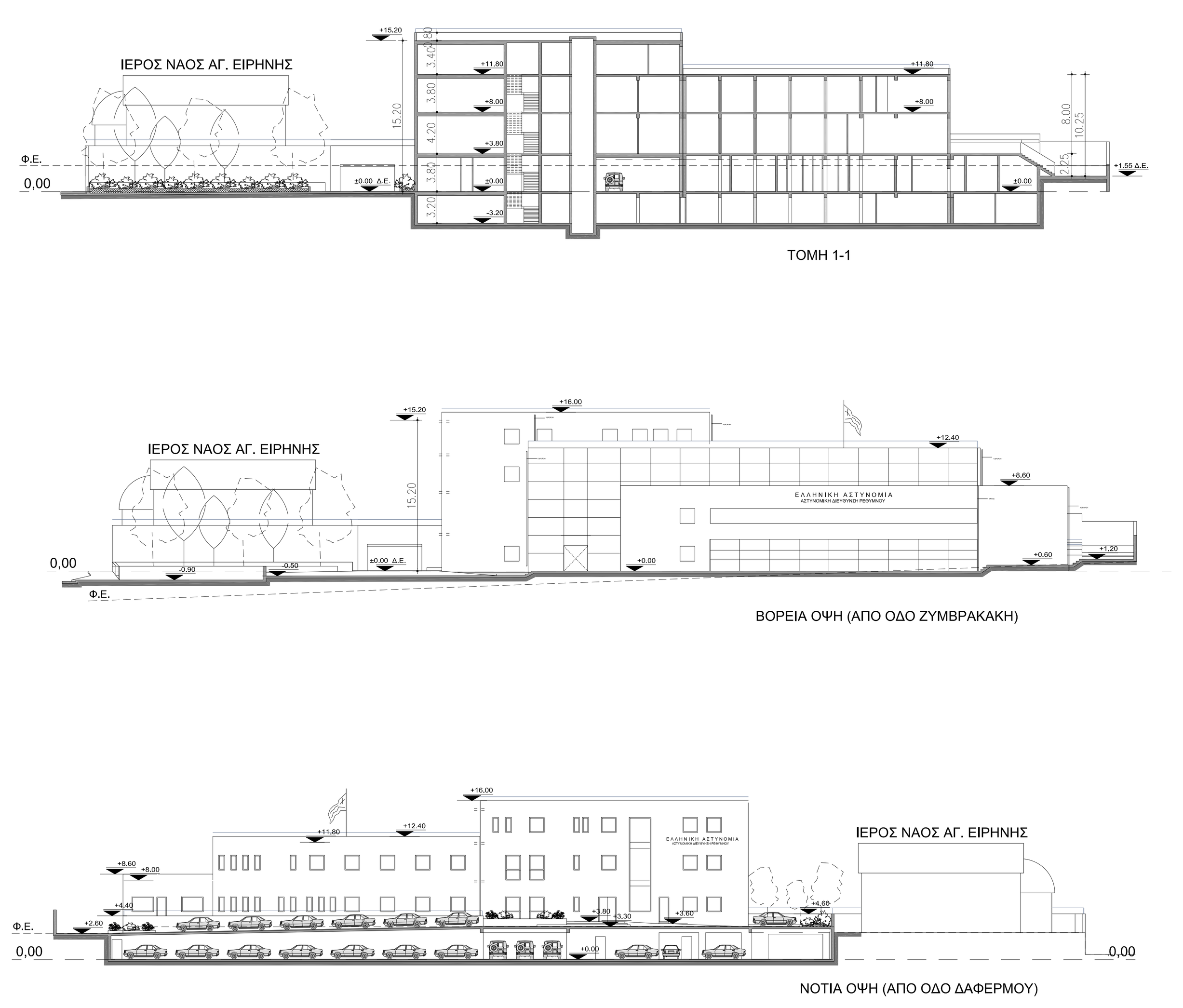

ΤΡΙΣΔΙΑΣΤΑΤΗ ΦΩΤΟΡΕΑΛΙΣΤΙΚΗ ΑΠΕΙΚΟΝΙΣΗ

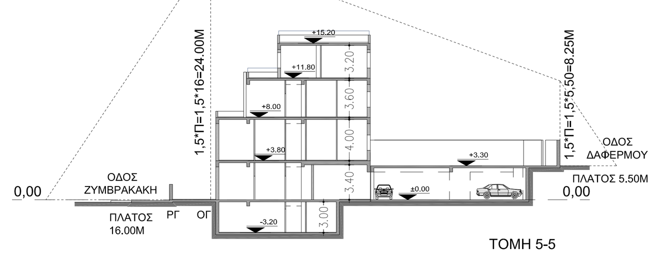

ΤΟΜΗ 5-5

ΠΡΑΓΜΑΤΟΠΟΙΟΥΜΕΝΟΣ ΟΓΚΟΣ = **12498.95** < 37014.64κ.μ.

ΙΣΟΓΕΙΟ : 945.50*3.80 = 3592.90
Α' ΟΡΟΦΟΣ: 731.49*4.20 = 3077.23
Β' ΟΡΟΦΟΣ : 554.37*3.80 = 2106.61
Γ' ΟΡΟΦΟΣ : 243.00*3.40 = 826.20
9620.71

Υπόγειο Ισογείου: 740.05*3.30 = 2442.17
Εξωτ. σκάλα : 14.99*8.00 = 119.92
43.98*(15.20-8.00) = 43.98*7.20 = 316.66

ΣΥΝΟΛΙΚΟΣ ΟΓΚΟΣ: 9620.20+2442.17+119.92+316.66 = ***12498.95κ.μ.***

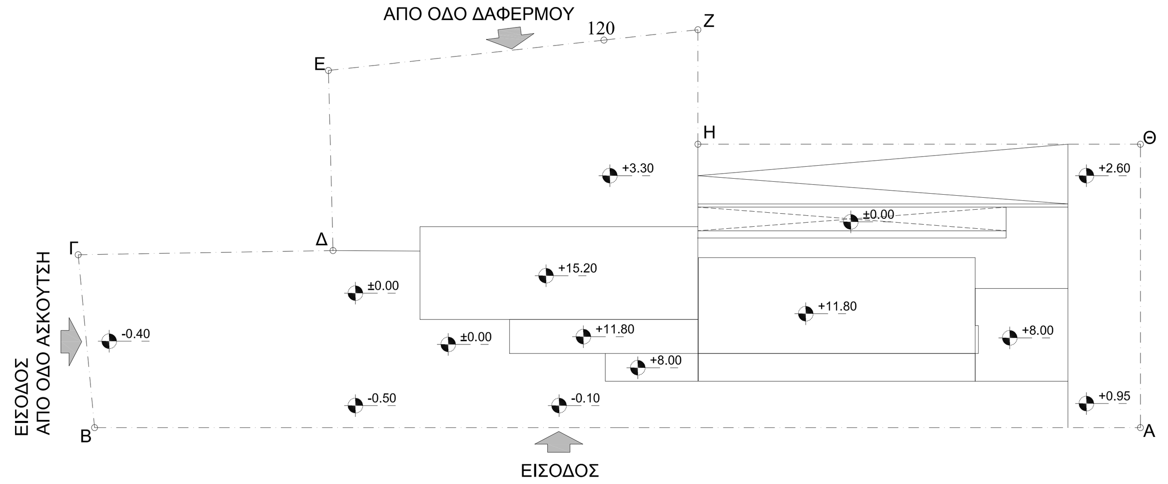

ΕΝΔΕΙΚΤΙΚΑ ΥΨΟΜΕΤΡΑ ΕΠΙΠΕΔΩΝ

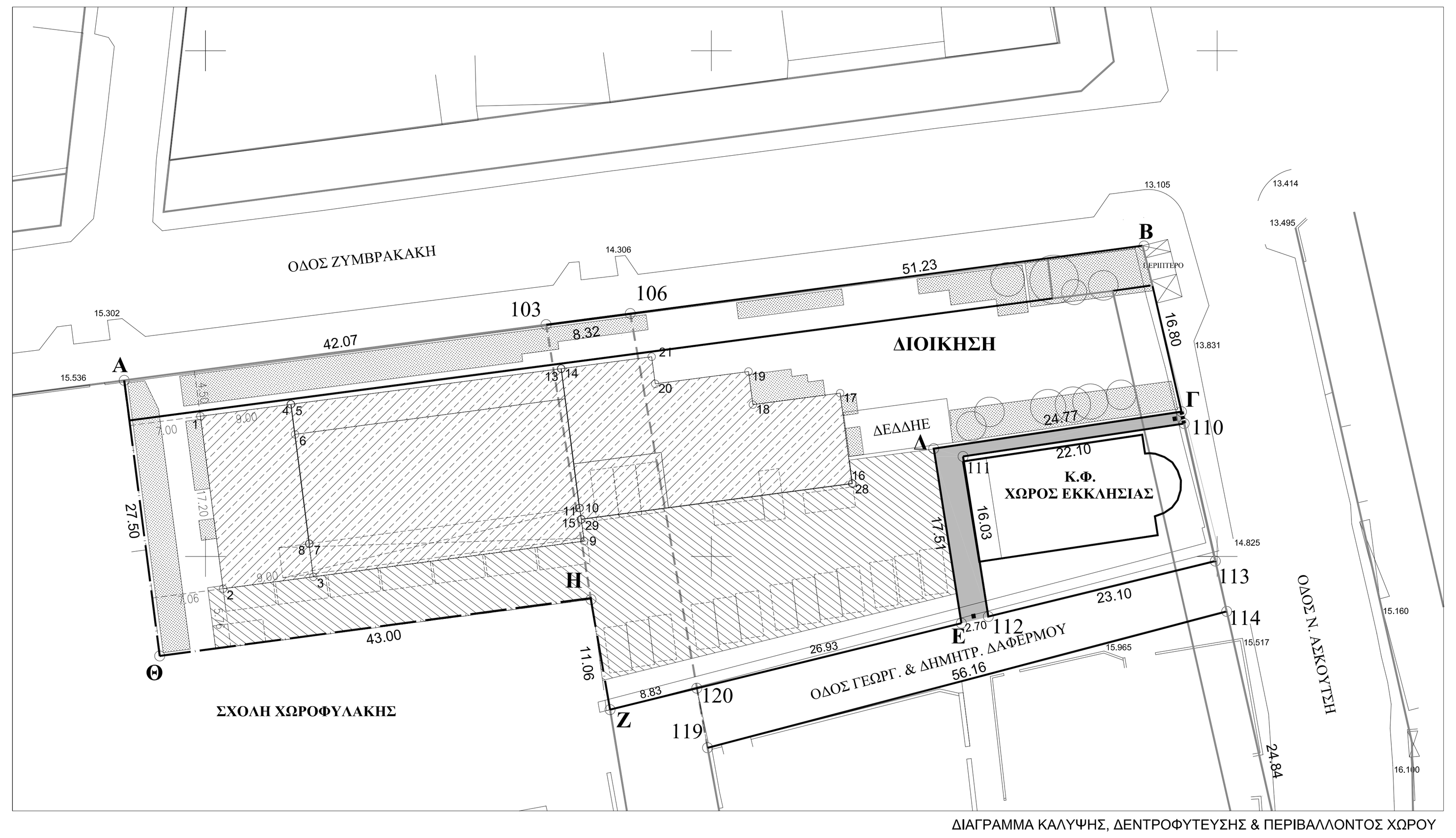

ΔΙΑΓΡΑΜΜΑ ΚΑΛΥΨΗΣ, ΔΕΝΤΡΟΦΥΤΕΥΣΗΣ & ΠΕΡΙΒΑΛΛΟΝΤΟΣ ΧΩΡΟΥ

ΠΙΝΑΚΑΣ ΣΥΝΤΕΤΑΓΜΕΝΩΝ ΚΤΙΡΙΟΥ

α/α	Χ	Υ
1	X=543399.49	Y=3913263.86
2	X=543401.74	Y=3913246.81
3	X=543410.66	Y=3913247.99
4	X=543408.41	Y=3913265.04
5	X=543408.46	Y=3913265.05
6	X=543408.85	Y=3913262.07
7	X=543410.28	Y=3913251.26
8	X=543410.23	Y=3913251.26
9	X=543437.43	Y=3913251.52
10	X=543437.00	Y=3913254.79
11	X=543436.95	Y=3913254.78
12	X=543435.52	Y=3913265.59
13	X=543435.13	Y=3913268.56
14	X=543435.18	Y=3913268.57
15	X=543437.14	Y=3913253.70
16	X=543463.91	Y=3913257.22
17	X=543462.73	Y=3913266.15
18	X=543454.11	Y=3913265.01
19	X=543453.67	Y=3913268.28
20	X=543444.45	Y=3913267.07
21	X=543444.10	Y=3913269.74

ΠΙΝΑΚΑΣ ΣΥΝΤΕΤΑΓΜΕΝΩΝ ΥΠΟΓΕΙΟΥ ±0.00

α/α	Χ	Υ
2	X=543401.74	Y=3913246.81
22	X=543401.70	Y=3913247.11
23	X=543400.21	Y=3913246.91
24	X=543401.01	Y=3913240.86
Η	X=543438.10	Y=3913245.75
25	X=543439.48	Y=3913237.80
26	X=543474.24	Y=3913246.33
Δ	X=543471.98	Y=3913260.66
27	X=543463.65	Y=3913259.53
28	X=543463.96	Y=3913257.18
29	X=543437.15	Y=3913253.65
9	X=543437.43	Y=3913251.52

ΠΙΝΑΚΑΣ ΣΥΝΤΕΤΑΓΜΕΝΩΝ ΟΙΚΟΠΕΔΟΥ ΔΙΟΙΚΗΣΗΣ

	Χ	Υ	Μήκος
Α	543391.955	3913267.435	101.62
Β	543492.773	3913280.698	16.80
Γ	543496.481	3913264.312	24.77
Δ	543471.985	3913260.662	17.51
Ε	543474.718	3913243.398	35.76
Ζ	543439.989	3913234.853	11.06
Η	543438.103	3913245.750	43.00
Θ	543395.468	3913240.161	27.50
Α	543391.959	3913267.409	
		Ε= 2.891,77 τ.μ.	

ΦΥΤΕΥΣΗ

ΥΠΟΧΡΕΩΤΙΚΗ ΦΥΤΕΥΣΗ =
= 2891.77*40% = 1156.71*2/3 = 771.14

ΣΤΑΘΜΕΥΣΗ

ΥΠΟΧΡΕΩΤΙΚΕΣ ΘΕΣΕΙΣ ΣΤΑΘΜΕΥΣΗΣ =
= 2111.46 / 50 = 42.22= **42** θέσεις στάθμευσης

ΕΠΙΠΕΔΟ ΙΣΟΓΕΙΟΥ = 26 (ΣΤΕΓΑΣΜΕΝΕΣ)
ΕΠΙΠΕΔΟ ΟΡΟΦΟΥ = 16 (ΥΠΑΙΘΡΙΕΣ)
26+16 = 42 = 42

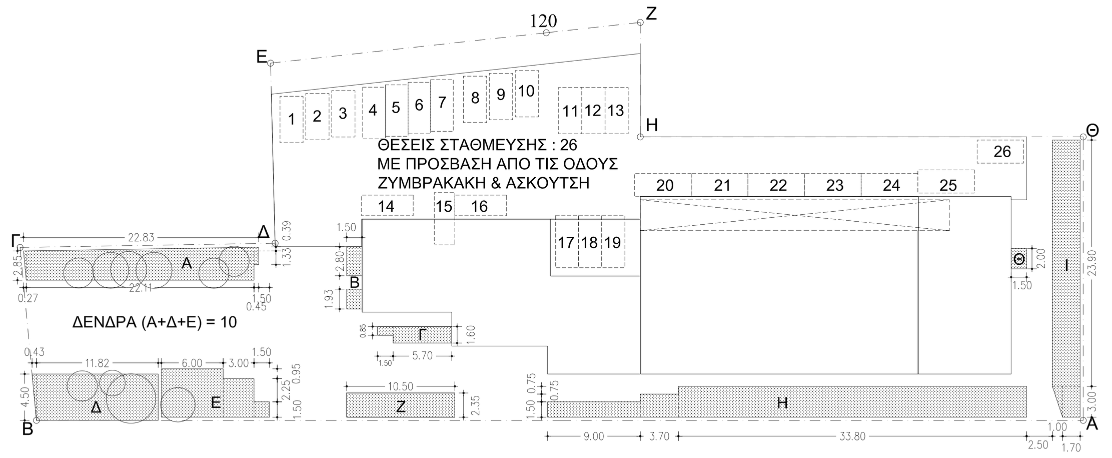

ΦΥΤΕΥΣΗ ΣΥΜΦΩΝΑ ΜΕ ΤΗΝ ΚΑΤΟΨΗ ΙΣΟΓΕΙΟΥ

Α = (0.27*2.85)/2)+(22.11*2.85)+(0.45*1.33)+(22.83*0.39)/2))= 68.45
Β = (1.50*2.80)+(1.50*1.93)= 7.10
Γ = (1.50*0.85)+(5.70*1.60) = 10.40
Δ = (0.43*4.50)/2)+(11.82*4.50) = 54.16
Ε = (6.00*4.70)+(3.00*3.75)+(1.50*1.50) = 41.70
Ζ = (10.50*2.35) = 24.68
Η = (9.00*1.50)+(3.70*2.25)+(33.80*3.00) = 123.23
Θ = (1.50*2.00) = 3.00
Ι = (2.70*23.90)+(1.70*3.00)+(1.00*3.00)/2) = 71.13

Α+Β+Γ+Δ+Ε+Ζ+Η+Θ+Ι = 403.85

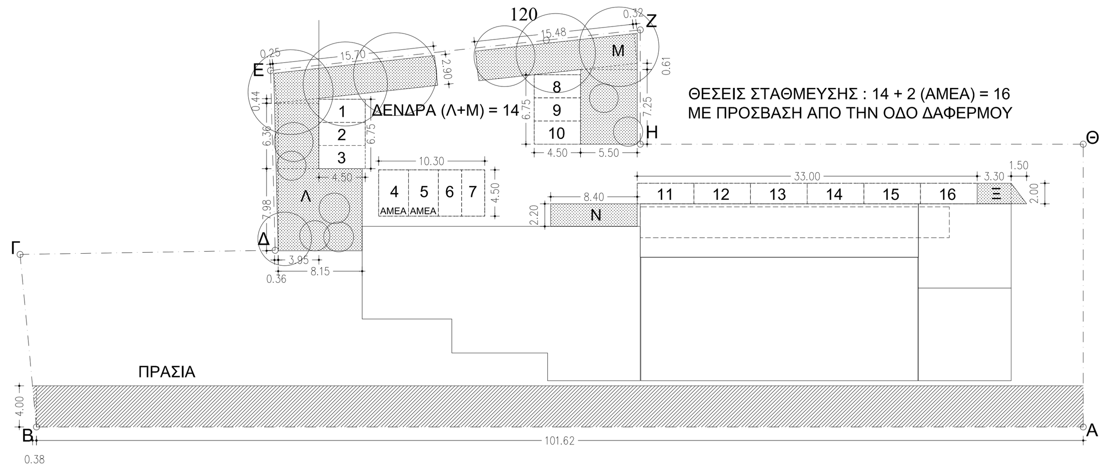

ΦΥΤΕΥΣΗ ΣΥΜΦΩΝΑ ΜΕ ΤΗΝ ΚΑΤΟΨΗ Α' ΟΡΟΦΟΥ

Λ = (8.15*7.98)+(3.95*6.36)+((14.34*0.36)/2)+((4.30*0.44)/2)+((0.25*2.90)/2)+
+(15.70*2.90) = 139.58
Μ = (15.48*2.90)+((0.32*2.90)/2)+((0.61*5.50)/2)+(5.50*7.25) = 86.91
Ν = (8.40*2.20) = 18.48
Ξ = (3.30*2.00)+(1.50*2.00)/2) = 8.10

Λ+Μ+Ν+Ξ = 253.07

ΣΥΝΟΛΙΚΗ ΦΥΤΕΥΣΗ = 403.85+253.07 = 656.92

ΣΥΜΦΩΝΑ ΜΕ ΤΟ ΑΡΘΡΟ 17 - ΠΑΡ. 2 του ΝΟΚ

ΕΠΙΦΑΝΕΙΑ ΥΠΑΙΘΡΙΩΝ ΧΩΡΩΝ ΣΤΑΘΜΕΥΣΗΣ =
(4.50*6.75)+(4.50*6.75)+(10.30*4.50)+(33.00*2.00) = 173.10

ΕΠΙΤΡΕΠΟΜΕΝΗ ΚΑΛΥΨΗ = 2891.77*60% = 1735.06
1735.06*10% = 173.50
173.50 > 173.10 (ΕΠΙΦΑΝΕΙΑ ΘΕΣΕΩΝ ΣΤΑΘΜΕΥΣΗΣ)

ΥΠΟΧΡΕΩΤΙΚΟΣ ΑΚΑΛΥΠΤΟΣ = 2891.77*40% = 1156.71
1156.71-173.10 (ΕΠΙΦΑΝΕΙΑ ΥΠΑΙΘΡΙΩΝ ΧΩΡΩΝ ΣΤΑΘΜΕΥΣΗΣ) = 983.61
983.61*2/3 = 655.74 (ΥΠΟΧΡΕΩΤΙΚΗ ΦΥΤΕΥΣΗ)

ΣΥΝΟΛΙΚΗ ΦΥΤΕΥΣΗ = 657.39 > 655.74

ΔΕΝΔΡΟΦΥΤΕΥΣΗ = ΤΜ ΠΡΑΣΙΑΣ / 25 = 407.24/25 = 16

ΕΠΙΦΑΝΕΙΑ ΠΡΑΣΙΑΣ = (101.62*4.00)+((0.38*4.00)/2)) = 407.24

ΔΕΝΔΡΑ ΚΑΤΟΨΗΣ ΙΣΟΓΕΙΟΥ + ΚΑΤΟΨΗΣ ΟΡΟΦΟΥ = 10+14 = 24 > 16

ή

1 ΔΕΝΔΡΟ / 200 ΤΜ ΟΙΚΟΠΕΔΟΥ = 2.891,77 / 200 = 14 < 24

ΔΟΜΗΣΗ = **2111.46** < 4626.83

ΔΕΔΔΗΕ (-4.00)

ΥΠΟΓΕΙΟ: (4.40*10.30)=***45.32μ²***

ΥΠΟΓΕΙΟ (-3.20)

ΥΠΟΓΕΙΟ: ((9.00*9.00)+(9.00*12.00)+
+(9.00*15.00)+(26.90*12.00)+(9.00*17.20)) = ***801.60μ²***

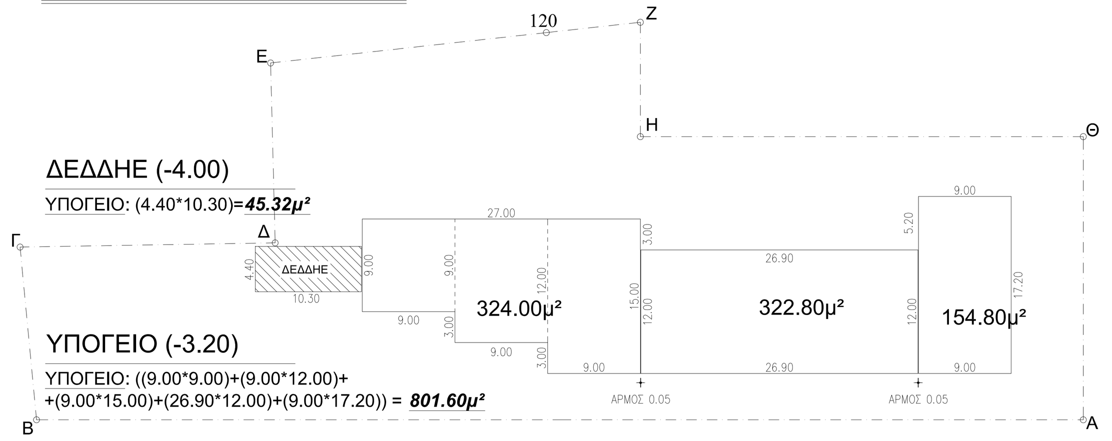

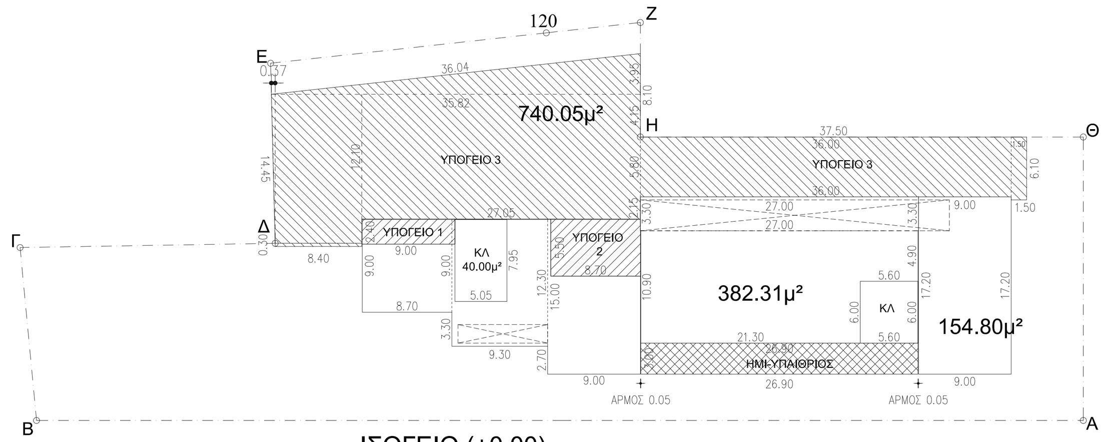

ΙΣΟΓΕΙΟ (+0.00)

ΔΟΜΗΣΗ: ((9.00*8.70)+(9.30*12.30)+(9.00*15.00)+(26.90*10.90)+(27.00*3.30)+
+(9.00*17.20))-((40+(9.00*2.40)+(8.70*5.50)+(5.60*6.00)) = (864.80-143.05) = ***721.75μ²***

ΗΜΙ-ΥΠΑΙΘΡΙΟΣ ΧΩΡΟΣ: (3.00+26.90+3.00+26.90) = 59.80μ²*35% = 20.93μ <26.90μ

(26.90*3.00) = ***80.70μ²***

ΥΠΟΓΕΙΟ 1: (9.00*2.40) = ***21.60μ²***
ΥΠΟΓΕΙΟ 2: (8.70*5.50) = ***47.85μ²***
ΥΠΟΓΕΙΟ 3: ((8.40*0.30)+(8.40*14.45)+((14.45*0.37)/2)+(27.05*12.10)+
+((35.82*3.95)/2)+(36.00*5.80)+(1.50*6.10)) = ***742.57μ²***

ΥΠΟΓΕΙΟΙ ΧΩΡΟΙ ΚΑΤΟΨΗΣ ΙΣΟΓΕΙΟΥ: 21.60+47.85+742.57 = ***812.02μ²***

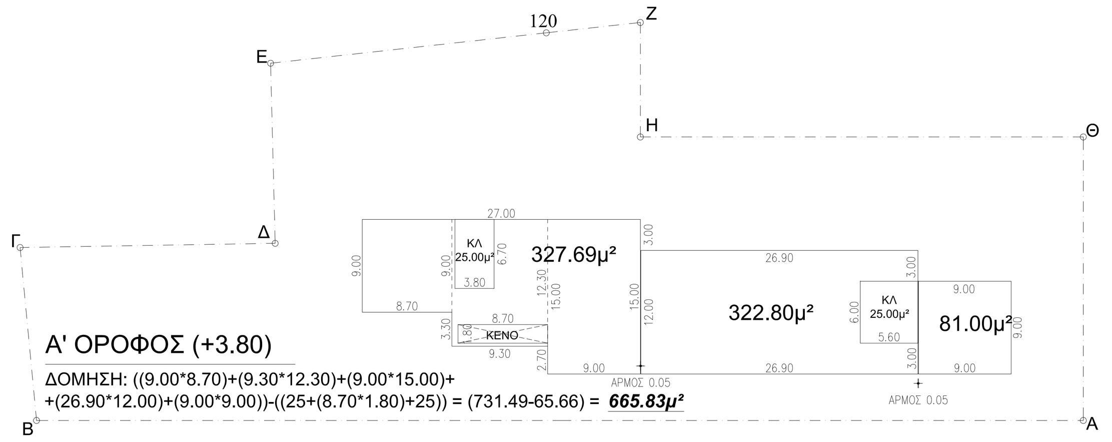

Α' ΟΡΟΦΟΣ (+3.80)

ΔΟΜΗΣΗ: ((9.00*8.70)+(9.30*12.30)+(9.00*15.00)+
+(26.90*12.00)+(9.00*9.00))-((25+(8.70*1.80)+25)) = (731.49-65.66) = ***665.83μ²***

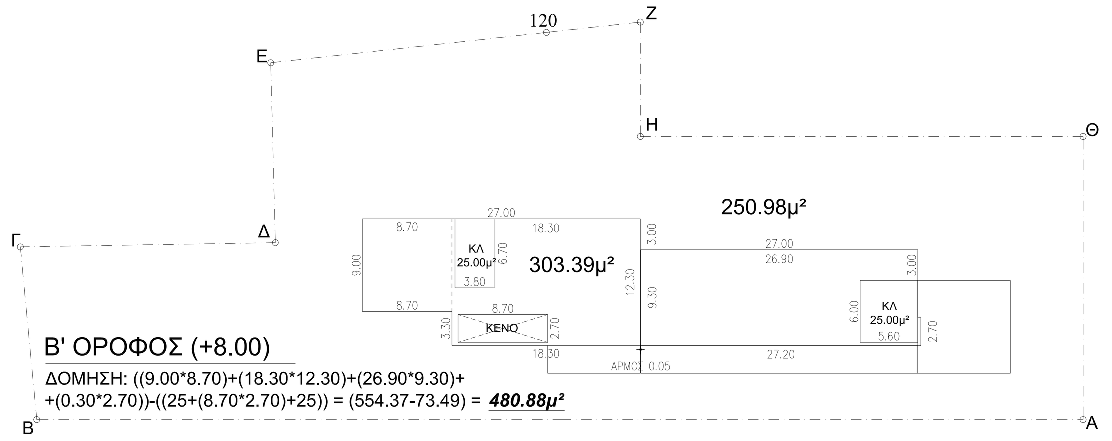

Β' ΟΡΟΦΟΣ (+8.00)

ΔΟΜΗΣΗ: ((9.00*8.70)+(18.30*12.30)+(26.90*9.30)+
+(0.30*2.70))-((25+(8.70*2.70)+25)) = (554.37-73.49) = ***480.88μ²***

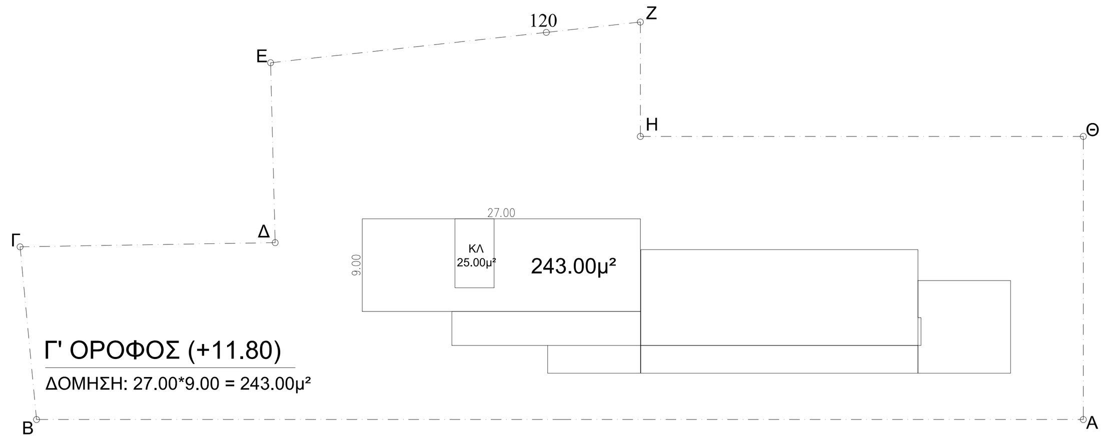

Γ' ΟΡΟΦΟΣ (+11.80)

ΔΟΜΗΣΗ: 27.00*9.00 = 243.00μ²

ΠΡΑΓΜΑΤΟΠΟΙΟΥΜΕΝΗ ΚΑΛΥΨΗ = **945.50** < 1735.06

((9.00*8.70)+(9.30*12.30)+(9.00*15.00)+(26.90*13.90)+(27.00*3.30)+
+(9.00*17.20)) = ***945.50μ²***

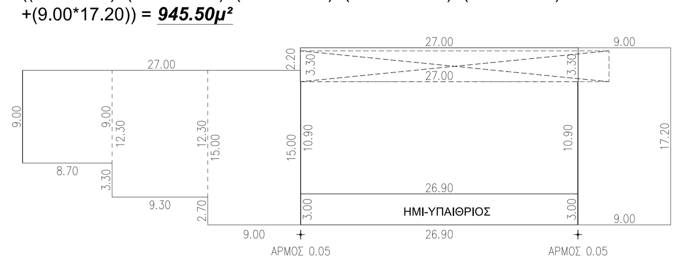

ΥΠΟΜΝΗΜΑ

1. ΕΜΒΑΔΟΜΕΤΡΗΣΗ

Επιφάνεια γηπέδου Α-Β-Γ-Δ-Ε-Ζ-Η-Θ-Α = ***2.891,77 τ.μ.***
Το εμβαδόν του γηπέδου υπολογίστηκε αναλυτικά από τις συν/νες των κορυφών και η εξάρτηση από το ΕΓΣΑ '87 πραγματοποιήθηκε μεσούστημα GPS και κάνοντας χρήση του Ελληνικού Συστήματος Εντοπισμού - HEPOS.
Το γήπεδο βρίσκεται στη θέση "ΟΔΟΙ ΖΥΜΒΡΑΚΑΚΗ - ΑΣΚΟΥΤΣΗ - ΔΑΦΕΡΜΟΥ" του Δήμου Ρεθύμνης, Π.Ε. Ρεθύμνης, εντός σχεδίου πόλεως και είναι άρτιο και οικοδομήσιμο κατά κανόνα σύμφωνα με τις πολεοδομικές διατάξεις που ισχύουν σήμερα.

2. ΟΡΟΙ ΔΟΜΗΣΗΣ (ΙΣΧΥΟΝΤΕΣ ΟΡΟΙ ΔΟΜΗΣΗΣ ΚΑΙ ΧΡΗΣΕΙΣ ΓΗΣ)

Ισχύουν :
Α. τα ΒΔ. 2-1-48 ΦΕΚ20/Α/48, σχεδίου πόλης Ρεθύμνου και Β.Δ. 1-3-48 ΦΕΚ62Α/9-3-48
(«περί καθορισμού των ελαχίστων ορίων εμβαδού και διαστάσεων και όρων δόμησης κατά τομείς» και
Β. το Π.Δ. 10-11-78 ΦΕΚ 634Δ/78 «περί καθορισμού συντελεστών και όρων δόμησης κατά τομείς» και
Γ. η ΤΟ 339/88 απόφαση Νομάρχη Ρεθύμνου ΦΕΚ120Δ/88 και 1665/88 «περί τροποποίησης όρων δόμησης ως προς το μέγιστο ύψος»

- Ελάχιστα όρια:

Α. Με πρασιά : Πρόσωπο 10μ., Εμβ. 300μ.
Β. Χωρίς πρασιά : Πρόσωπο 8μ., Εμβ. 200μ.
Κατά παρέκκλιση: Πρόσωπο 8μ., Εμβ.100μ.

- Συντελεστής Δόμησης:

Τομέας ΙΙ (θέση οικοπέδου) : 1.6

- Κάλυψη : 60% (κατά ΝΟΚ)
- Μέγιστο ύψος : 15.20μ.

ΧΡΗΣΕΙΣ ΓΗΣ
Ισχύουν:
1)Το ΦΕΚ348ΑΑΠ/1-10-2013 περί επέκτασης και αναθεώρησης ΓΣΠ Ρεθύμνου
2)Το ΠΔ 23-2-1987 ΦΕΚ166/Δ/1987 «Κατηγορίες και περιεχόμενο χρήσεων γης» στη θέση αυτή έχει χρήσεις γης *« Πολεοδομικού κέντρου Α », η οποία ταυτίζεται με αυτήν της «Πολεοδομικού κέντρου» του άρθρου 4 του Π. Διατάγματος ΦΕΚ166Δ αλλά στην οποία δεν επιτρέπονται τα κέντρα διασκέδασης - αναψυχής. Η χρήση αυτή καθορίζεται κατά μήκος της παλιάς εθνικής οδού, με τοπικές εξάρσεις στο κέντρο της πόλης και στα (τοπικά) κέντρα Μισσιρίων και Πλατανιά.*
Σύμφωνα με το άρθρο 4 του σχετικού (4) Στις περιοχές Πολεοδομικού κέντρο, επιτρέπονται μόνο:
1.Κατοικία.2. Ξενώνες, ξενοδοχεία και λοιπές τουριστικές εγκαταστάσεις.3. Εμπορικά καταστήματα.4. Γραφεία, Τράπεζες, ασφάλειες, κοινωφελείς οργανισμοί.5. Διοίκηση (στα κέντρα γειτονιάς επιτρέπονται μόνο κτίρια διοίκησης επιπέδου γειτονιάς).6. Εστιατόρια.7. Αναψυκτήρια.9. Χώροι συνάθροισης κοινού.10. Πολιτιστικά κτίρια και εν γένει πολιτιστικές εγκαταστάσεις.11. Κτίρια εκπαίδευσης.12. Θρησκευτικοί χώροι.13. Κτίρια κοινωνικής πρόνοιας. 14. Επαγγελματικά εργαστήρια χαμηλής όχλησης. 15. Κτίρια, γήπεδα στάθμευσης. 16. Πρατήρια βενζίνης. 17. Αθλητικές εγκαταστάσεις. 18. Εγκαταστάσεις εμπορικών εκθέσεων εκθεσιακά κέντρα 19. Εγκαταστάσεις μέσων μαζικών μεταφορών.

3. ΕΠΙΤΡΕΠΟΜΕΝΑ ΣΤΟΙΧΕΙΑ ΔΟΜΗΣΗΣ:

-**Κάλυψη** : Εμ.οικ. x Σ.Κ. = 2891,77 τ.μ. x 60% = ***1735,06τ.μ.***
-**Δόμηση** : Εμ.οικ. x Σ.Δ. = 2891,77 τ.μ. x 1.6 = ***4626.83τ.μ.***
-**Ανοικτοί Ημιυπαίθριοι Χώροι** + **Ανοικτοί Εξώστες** : Εμ. δόμησης x 0.40 = 4626.83 x 0.40 = ***1850.73τ.μ.***
-**Ανοικτοί Ημιυπαίθριοι Χώροι** : Εμ. δόμησης x 0.20(max) = 4626.83τ.μ.x 0.20 = ***925,37τ.μ.***
-**Ανοικτοί Εξώστες** :(Ανοικτοί Ημιυπαίθριοι χώροι + Ανοικτοί Εξώστες) - Ανοικτοί Ημιυπαίθριοι χώροι = 1850,73-925,37 = ***925,36τ.μ.***
-**Πλάγιες αποστάσεις** : ***Δ = 4.52μ.***
-**Μέγιστο Επιτρεπόμενο Ύψος** : ***15.20 μ.***
-**Επιτρεπόμενος όγκος** : (Σ.Ο. = 5.00xσ.δ. = 5.00x1.6 = 8) : Εμ. δόμησης x Σ.Ο. = 4.626,83τμ. x 8 = ***37.014,46κ.μ.***
-**Υποχρεωτικός ακάλυπτος χώρος** : Εμ. Οικοπέδου - Εμ. Επιτρεπόμενης Κάλυψης = 2.891,77-1.735,06 = ***1156,71τ.μ.***
-**Υποχρεωτική Φύτευση Ακάλυπτου Χώρου** : Ακάλυπτος Χώρος x 2/3 = 1156,71x 2/3 = ***771,14 τ.μ.***
-**Υπολογισμός Δ :** Δ=3.00+(0.10*15.20) = 4.52μ.
-**Υπολογισμός δ :** δ =2.50+(0.05*15.20) = 3.26

4. ΠΡΑΓΜΑΤΟΠΟΙΗΣΙΜΑ ΣΤΟΙΧΕΙΑ ΔΟΜΗΣΗΣ:

-**Κάλυψη** : ***945.50τ.μ.***< 1735,06τ.μ.(της επιτρεπόμενης)
-**Δόμηση** : (Εμ.Ισογείου+Εμ. Α΄ορόφου+Εμ. Β΄ορόφου+Εμ. Γ΄ορόφου) = (721,75+665,83+480,88+243,00) = 2111,46τ.μ
2111.46 τ.μ < 4626,83.τ.μ.(της επιτρεπόμενης)
-**Εμβαδά τμημάτων που ΔΕΝ προσμετρώνται στη δόμηση** :
Ισόγειο : Κλιμακοστάσιο 1: 5,05*7,95=40,15τμ. Από αυτά τμήμα **40,00τμ δεν** προσμετράται στη δόμηση.
Κλιμακοστάσιο 2: 6,00*5,60=**33,60τμ.**
Υπόγειο 1 : 9,00*2,40=21,60τμ.
Υπόγειο 2 : 8,70*5,50=**47,85τμ.**
Α΄Οροφος: Κλιμακοστάσιο 1: 3,80*6,70=25,46τμ. Από αυτά τμήμα **25,00τμ δεν** προσμετράται στη δόμηση.
Κλιμακοστάσιο 2: 6,00*5,60=33,60τμ. Από αυτά τμήμα **25,00τμ δεν** προσμετράται στη δόμηση.
Κενό : 1,80*8,70=**15,66τμ.**
Β Όροφος: Κλιμακοστάσιο 1: 3,80*6,70=25,46τμ. Από αυτά τμήμα **25,00τμ δεν** προσμετράται στη δόμηση.
Κλιμακοστάσιο 2: 6,00*5,60=33,60τμ. Από αυτά τμήμα **25,00τμ δεν** προσμετράται στη δόμηση.
Κενό : 2,70*8,70=**23,49τμ.**
Γ Όροφος: Κλιμακοστάσιο 1: 3,80*6,70=25,46τμ. Από αυτά τμήμα **25,00τμ δεν** προσμετράται στη δόμηση.

-**Ανοικτοί Ημιυπαίθριοι Χώροι** : **80.70 τ.μ** < 925.37τ.μ.
-**Ανοικτοί Εξώστες** : 0,00 τ.μ
-**Ανοικτοί Ημιυπαίθριοι Χώροι + Ανοικτοί Εξώστες** : 80.70 + 0,00 = **80.70τ.μ.**
-**Πραγματοποιούμενο Ύψος** :15,20μ = **15.20μ**
-**Πραγματοποιούμενες Πλάγιες αποστάσεις (δ)** : 7.00 μ. >= 3.26 μ. (των επιτρεπόμενων)
-**Πραγματοποιούμενες Οπίσθιες αποστάσεις (Δ)** : 5.80 μ. >= 4.52 μ. (των επιτρεπόμενων)
-**Πραγματοποιούμενος Όγκος** : Όγκος = ***12498,95*** < ***37.014,46κ.μ.***
-**Διαμορφωμένος ακάλυπτος χώρος** : 2891,77 - 945,50 (κάλυψη) = 1946,27 > 1156,71 (υποχρεωτικός ακάλυπτος)
-**Πραγματοποιούμενη φύτευση ακαλύπτου χώρου** : υποχρεωτικός ακάλυπτος = 2891.77*40% = 1156.71
1156,71-173,10 (επιφάνεια υπαίθριων χώρων στάθμευσης) = 983.61
983,61*2/3 = 655,74 (υποχρεωτική φύτευση)
Πραγματοποιούμενη φύτευση: ***656,92*** τ.μ.> 655,74τ.μ.
-**Πραγματοποιούμενη δεντροφύτευση** : **24** δέντρα > 16 δέντρα (των υποχρεωτικών)
-**Θέσεις Στάθμευσης ΠΔ -111/04 (ΦΕΚ 76/Α/05.03.11)** : 2111,46/50 = 42,22 = **42** θέσεις στάθμευσης = 42 θέσεις στάθμευσης (των υποχρεωτικών)

ΕΡΓΟΔΟΤΗΣ: ΕΛΛΗΝΙΚΗ ΔΗΜΟΚΡΑΤΙΑ
ΥΠΟΥΡΓΕΙΟ ΠΡΟΣΤΑΣΙΑΣ ΤΟΥ ΠΟΛΙΤΗ
ΑΡΧΗΓΕΙΟ ΕΛΛΗΝΙΚΗΣ ΑΣΤΥΝΟΜΙΑΣ
ΚΛΑΔΟΣ ΔΙΑΧΕΙΡΙΣΤΙΚΗΣ ΤΕΧΝΙΚΗΣ ΥΠΟΣΤΗΡΙΞΗΣ ΚΑΙ ΠΛΗΡΟΦΟΡΙΚΗΣ
ΔΙΕΥΘΥΝΣΗ ΤΕΧΝΙΚΗΣ ΥΠΟΣΤΗΡΙΞΗΣ-ΤΜΗΜΑ ΚΤΙΡΙΟΛΟΓΙΚΗΣ ΥΠΟΔΟΜΗΣ

ΕΡΓΟ: ΝΕΟ ΚΤΙΡΙΟ ΑΣΤΥΝΟΜΙΚΗΣ ΔΙΕΥΘΥΝΣΗΣ ΡΕΘΥΜΝΟΥ

ΘΕΣΗ: ΟΔΟΙ ΖΥΜΒΡΑΚΑΚΗ - ΑΣΚΟΥΤΣΗ -ΔΑΦΕΡΜΟΥ
ΠΟΛΕΟΔΟΜΙΚΗ ΕΝΟΤΗΤΑ ΡΕΘΥΜΝΟΥ Ο.Τ. 82-83 - ΔΗΜΟΣ ΡΕΘΥΜΝΗΣ

ΜΕΛΕΤΗ: ΑΡΧΙΤΕΚΤΟΝΙΚΗ

ΘΕΜΑ: ΔΙΑΓΡΑΜΜΑ ΔΟΜΗΣΗΣ | ΚΛΙΜΑΚΑ: 1:500 | ΑΡ. ΣΧΕΔΙΟΥ: Α1

ΣΤΑΔΙΟ ΜΕΛΕΤΗΣ: ΜΕΛΕΤΗ ΕΦΑΡΜΟΓΗΣ | ΗΜΕΡΟΜΗΝΙΑ: ΙΟΥΝΙΟΣ 2020

ΜΕΛΕΤΗΘΗΚΕ: EVANGELOS MAMAGKAKIS
Digitally signed by EVANGELOS MAMAGKAKIS Date: 2021.06.24 23:57:13 +03'00'
ΜΑΜΑΓΚΑΚΗΣ ΕΥΑΓΓΕΛΟΣ
ΠΟΛΙΤΙΚΟΣ ΜΗΧ/ΚΟΣ ΟΑΚ Α.Ε.
ΣΥΝΤΑΧΘΗΚΕ
ΕΓΚΡΙΘΗΚΕ
Ψηφιακά υπογεγραμμένο από STERGIOS MOSIALOS Ημερομηνία: 2022.07.08 11:09:41 EEST
ΘΕΩΡΗΘΗΚΕ